LITHIUM BATTERY

ER17335

Non-rechargeable Lithium Thionyl Chloride battery

优点及特征 / Key Characteristics

优点及特征	Key Characteristics
工作电压平稳，在应用的寿命期内具有高而稳定的电压响应 低自放电率（在 +25℃的条件下贮存，年自放电率低于 1%）	High and stable operating voltage Low self-discharge rate(less than 1% after 1 year storage at +25℃
气密的玻璃封口金属外盖	Hermetic glass-to-metal sealing
非可燃性电解液	Non-flammable electrolyte
碳包式结构	Bobbin type
已通过 UL、CE、SGS 认证	UL,CE,SGS recognized
通过 ISO9001 质量管理体系认证	ISO9001 approved

性能数据 / Electrical Characteristics

标称容量	2200mAh	Nominal capacity	2200mAh
额定电压	3.6V	Nominal voltage	3.6V
最大连续工作电流	100mA	Max.continuous current	100mA
最大脉冲电流	200mA	Max.pulse current capability	200mA
电池重量	约20g	Weight	Approx.20g
电池最大外形尺寸	Ø 17.0×33.5 mm	Dimension	Ø17.0×33.5mm
工作温度	-60℃ ~ +85℃	Operating temperature range	-60℃ ~ +85℃

25℃放电特性 Discharge Characteristics(25℃)

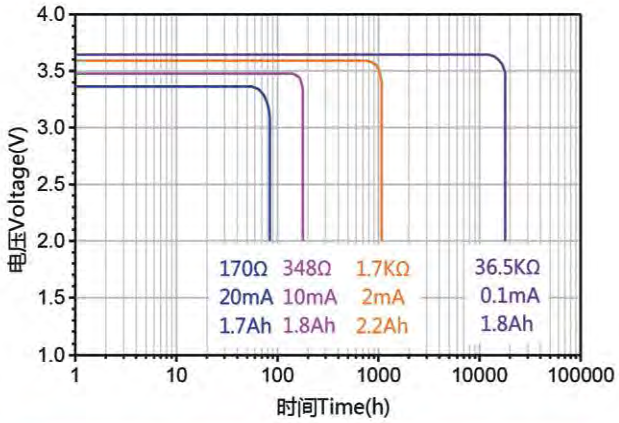

电压与温度关系 Voltage vs. Temperature

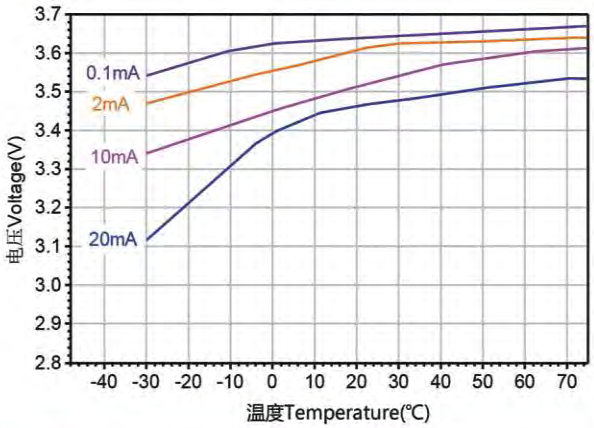

容量与电流关系 Capacity vs. Current

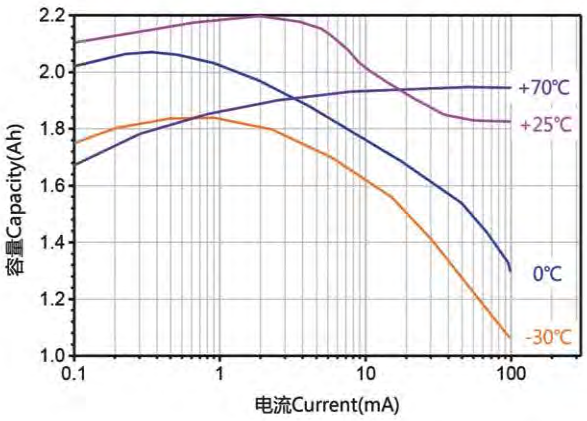

电池尺寸图 Battery Dimension

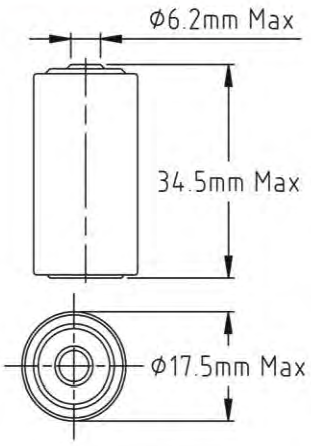

+ Available terminations:
  - -/P axialpins
  - -2PT/T radial pins
  - -3PT/4PT polarized tabs

极端样式：
- -/P 轴向碰焊线
- -2PT/T 径向插件
- -3PT/4PT 多脚插件

+ Available terminations can be made as requested.
特殊极端样式可按客户要求订做